(19)中华人民共和国国家知识产权局

(12)实用新型专利

(10)授权公告号 CN 209884345 U
(45)授权公告日 2020.01.03

(21)申请号 201920184189.2

(22)申请日 2019.01.25

(73)专利权人 宁波市奉化区人民医院
地址 315500 浙江省宁波市奉化区大桥镇公园路36号

(72)发明人 刘厚先 戴浩

(51)Int.Cl.
A61B 90/00(2016.01)
A61B 17/00(2006.01)

权利要求书1页 说明书2页 附图2页

(54)实用新型名称

用于泌尿系结石输尿管镜手术的密封橡胶帽

(57)摘要

本实用新型公开了一种用于泌尿系结石输尿管镜手术的密封橡胶帽，包括帽体(1)，在帽体(1)的外端开有外导向孔(2)，内端开有内导向孔(3)，外导向孔(2)和内导向孔(3)之间通过封闭孔(4)连通；所述外导向孔(2)和内导向孔(3)均大于封闭孔(4)，封闭孔(4)的长度为2-3mm。本实用新型中的外导向孔能够便于手术医生找到封闭孔，节省了找孔的时间；封闭孔在插入导丝或碎石光纤后可以起到密封的作用，而且由于封闭孔较长，因此在手术过程中封闭孔不易变形，使冲洗液和尿液不易流出，不会影响医生的操作和避免污染手术人员。

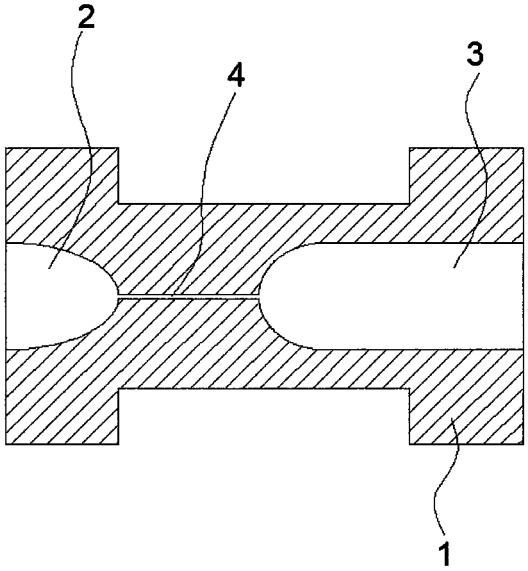

CN 209884345 U

1.一种用于泌尿系结石输尿管镜手术的密封橡胶帽，包括帽体(1)，其特征是：在帽体(1)的外端开有外导向孔(2)，内端开有内导向孔(3)，外导向孔(2)和内导向孔(3)之间通过封闭孔(4)连通；

所述外导向孔(2)和内导向孔(3)均大于封闭孔(4)，封闭孔(4)的长度为2-3mm。

2.根据权利要求1所述的用于泌尿系结石输尿管镜手术的密封橡胶帽，其特征是：帽体(1)的纵截面为“工”字型。

3.根据权利要求1所述的用于泌尿系结石输尿管镜手术的密封橡胶帽，其特征是：内导向孔(3)的长度大于封闭孔(4)的长度。

4.根据权利要求1所述的用于泌尿系结石输尿管镜手术的密封橡胶帽，其特征是：外导向孔(2)、封闭孔(4)和内导向孔(3)的轴线相同。

用于泌尿系结石输尿管镜手术的密封橡胶帽

技术领域

[0001] 本实用新型涉及手术用具领域，尤其是涉及一种用于泌尿系结石输尿管镜手术的密封橡胶帽。

背景技术

[0002] 在泌尿系结石输尿管镜手术过程中，需要将导丝或碎石光纤插入输尿管镜操作孔进行碎石操作，在手术过程中，由于冲洗液灌注时，输尿管镜操作孔内压力相对较高，影响操作和污染手术人员。因此会在输尿管镜操作通道头端使用到橡胶帽，先将导丝或光纤从橡胶帽插入，以让橡胶帽起到密封的作用，避免有冲洗液和尿液大量的流出。但是现有的原厂橡胶帽用于通过导丝或光纤等的封闭孔4’设置在橡胶帽的外端，且孔的长度也较小(如图1所示)，由于该孔是用于穿操作工具的，且要紧贴细导丝或光纤等，应尽量避免液体漏出，因此孔的直径相当小，非常不容易找到。而且在手术操作一段时间之后，由于操作工具一直在运动和摩擦橡胶帽，因此这个孔会被撑大变形，导致有液体漏出，影响后续的操作和污染手术人员。

实用新型内容

[0003] 本实用新型为了克服上述的不足，提供了一种容易找到导丝插入的孔，且不易漏液的用于泌尿系结石输尿管镜手术的密封橡胶帽。

[0004] 本实用新型的技术方案如下：

[0005] 一种用于泌尿系结石输尿管镜手术的密封橡胶帽，包括帽体1，在帽体1的外端开有外导向孔2，内端开有内导向孔3，外导向孔2和内导向孔3之间通过封闭孔4连通，由于帽体由橡胶制成，具有一定的弹性，因此封闭孔的直径与手术中使用的导丝或操作工具直径相等或者略小于导丝的直径，外导向孔2、封闭孔4和内导向孔3的轴线相同；封闭孔4的长度为2-3mm，该长度下，封闭孔不易变形，有效避免了冲洗液和尿液的漏出。

[0006] 所述外导向孔2和内导向孔3均大于封闭孔4，均为封闭孔直径的10-15倍，两导向孔都较大，外导向孔便于找到封闭孔，内导向孔则便于导丝或操作工具的转动。

[0007] 帽体1的纵截面为“工”字型。

[0008] 内导向孔3的长度大于封闭孔4的长度，便于导丝在内导向孔内运动。

[0009] 本实用新型的有益效果是：

[0010] 本实用新型中的外导向孔能够便于医生找到封闭孔，节省了找孔的时间；封闭孔在插入导丝或操作工具后可以起到密封的作用，而且由于封闭孔较长，因此在手术过程中封闭孔不易变形，使冲洗液和尿液不易漏出，不会影响医生的操作和避免污染手术人员。

附图说明

[0011] 本实用新型将通过例子并参照附图的方式说明，其中：

[0012] 图1是现有橡胶帽的示意图；

[0013] 图2是本实用新型的示意图。

具体实施方式

[0014] 现在结合附图对本实用新型作进一步详细的说明。这些附图均为简化的示意图，仅以示意方式说明本实用新型的基本结构，因此其仅显示与本实用新型有关的构成。

[0015] 如图2所示的用于泌尿系结石输尿管镜手术的密封橡胶帽，由聚丙烯或硅橡胶制成，包括帽体1，帽体1的纵截面为“工”字型。在帽体1的外端开有外导向孔2，内端开有内导向孔3，外导向孔2和内导向孔3之间通过封闭孔4连通，由于帽体由橡胶制成，具有一定的弹性，因此封闭孔的直径与手术中使用的导丝直径相等或者略小于导丝的直径，外导向孔2、封闭孔4和内导向孔3的轴线相同，使导丝转动时更为顺畅；封闭孔4的长度为2-3mm，该长度下，封闭孔不易变形，有效避免了冲洗液和尿液的漏出。而内导向孔3的长度大于封闭孔4的长度，便于导丝在内导向孔内运动。所述外导向孔2和内导向孔3均大于封闭孔4，外导向孔2外端开口和内导向孔3的内端开口处直径均为封闭孔直径的10-15倍，外导向孔2的内端为圈弧面，圆弧面的最低处与封闭孔连通，这样使封闭孔更加容易被找到。外导向孔2两导向孔都较大，外导向孔便于找到封闭孔，内导向孔则便于导丝的转动。

[0016] 本实用新型中的外导向孔能够便于医生找到封闭孔，节省了找孔的时间；封闭孔在插入导丝后可以起到密封的作用，而且由于封闭孔较长，因此在手术过程中封闭孔不易变形，使冲洗液和尿液不易流出，不会影响医生的操作和污染手术人员。

[0017] 上述依据本实用新型为启示，通过上述的说明内容，相关工作人员完全可以在不偏离本项实用新型技术思想的范围内，进行多样的变更以及修改。本项实用新型的技术性范围并不局限于说明书上的内容，必须要根据权利要求范围来确定其技术性范围。

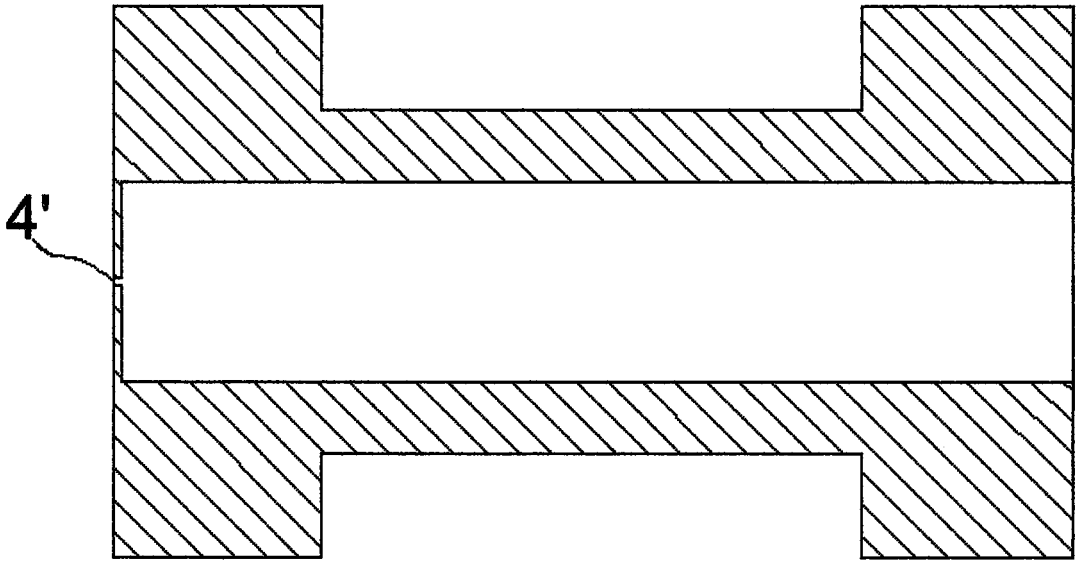

图1

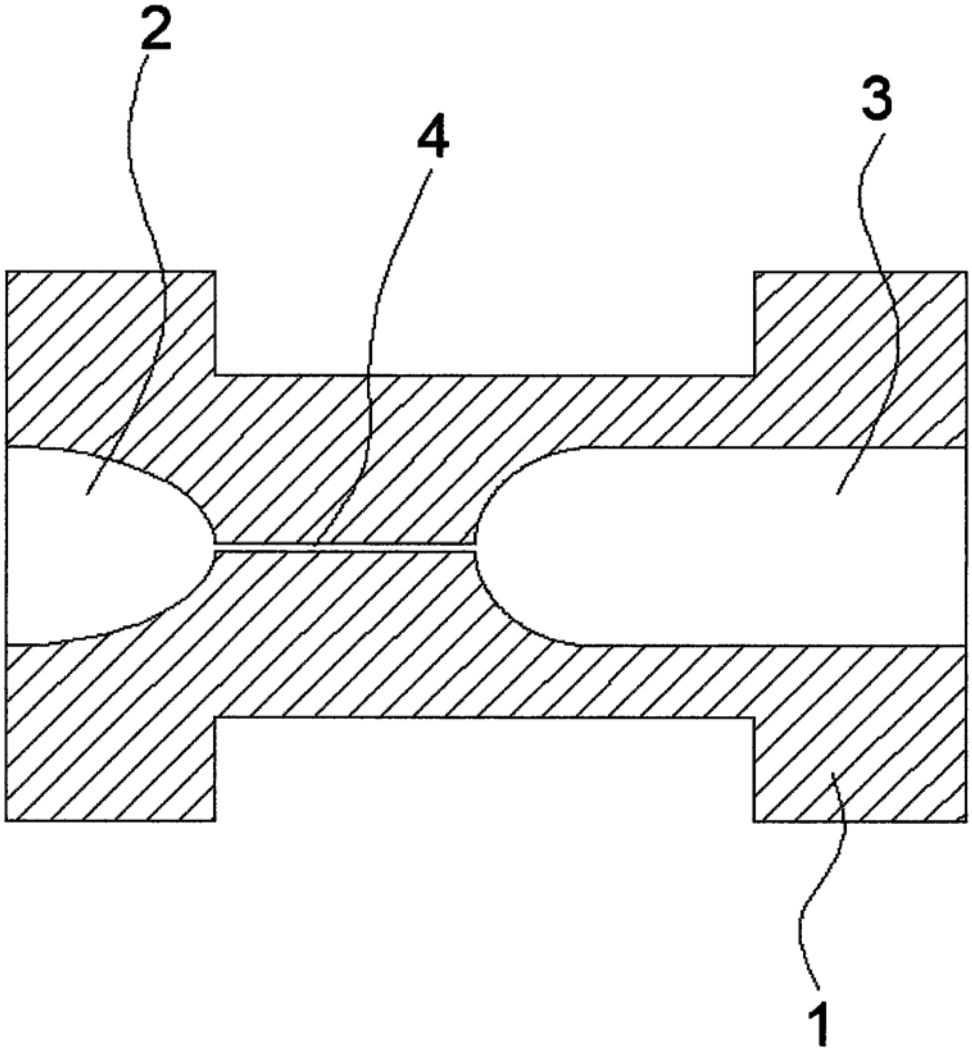

图2

专利名称(译)	用于泌尿系结石输尿管镜手术的密封橡胶帽		
公开(公告)号	CN209884345U	公开(公告)日	2020-01-03
申请号	CN201920184189.2	申请日	2019-01-25
[标]发明人	刘厚先 戴浩		
发明人	刘厚先 戴浩		
IPC分类号	A61B90/00 A61B17/00		
外部链接	Espacenet SIPO		

摘要(译)
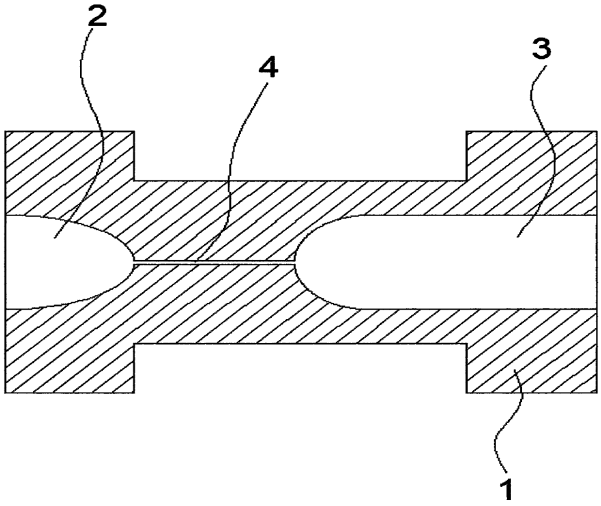
本实用新型公开了一种用于泌尿系结石输尿管镜手术的密封橡胶帽，包括帽体(1)，在帽体(1)的外端开有外导向孔(2)，内端开有内导向孔(3)，外导向孔(2)和内导向孔(3)之间通过封闭孔(4)连通；所述外导向孔(2)和内导向孔(3)均大于封闭孔(4)，封闭孔(4)的长度为2-3mm。本实用新型中的外导向孔能够便于手术医生找到封闭孔，节省了找孔的时间；封闭孔在插入导丝或碎石光纤后可以起到密封的作用，而且由于封闭孔较长，因此在手术过程中封闭孔不易变形，使冲洗液和尿液不易流出，不会影响医生的操作和避免污染手术人员。