(19)中华人民共和国国家知识产权局

(12)实用新型专利

(10)授权公告号 CN 204072253 U
(45)授权公告日 2015.01.07

(21)申请号 201420348725.5

(22)申请日 2014.06.27

(73)专利权人 浙江天松医疗器械股份有限公司
地址 311501 浙江省杭州市桐庐县经济技术开发区尖端路168号

(72)发明人 徐天松

(74)专利代理机构 杭州天欣专利事务所（普通合伙）33209
代理人 陈红

(51)Int.Cl.
A61B 17/34(2006.01)

权利要求书1页 说明书2页 附图3页

(54)实用新型名称

用于保护穿刺针的卡块

(57)摘要

本实用新型涉及一种用于保护穿刺针的卡块，它主要适用于人体的腹腔镜手术中。本实用新型的特征在于：包括固定在一起的卡块体、弹簧导向柱、左右滑动凸台和卡块导向柱，所述的弹簧导向柱和卡块导向柱位于卡块体的两端，左右滑动凸台与卡块体固定，且左右滑动凸台上有一斜面。本实用新型结构设计更合理，当穿刺破腹壁后，在本实用新型的配合下，穿刺针的保护滑杆被保护滑块上下限位，前端再受外力时，也不会重新露出穿刺刀片，刀片处于保护状态，保证患者不会因为穿刺而受到意外伤害，使用安全、可靠且方便。

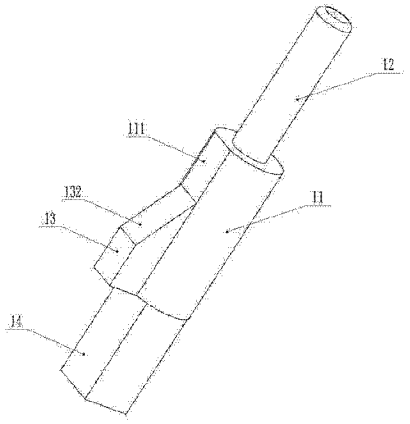

CN 204072253 U

1. 一种用于保护穿刺针的卡块，其特征在于：包括固定在一起的卡块体、弹簧导向柱、左右滑动凸台和卡块导向柱，所述的弹簧导向柱和卡块导向柱位于卡块体的两端，左右滑动凸台与卡块体固定，且左右滑动凸台上有一斜面。

2. 根据权利要求 1 所述的用于保护穿刺针的卡块，其特征在于：所述的弹簧导向柱为圆柱形，卡块导向柱为四边形，卡块体为一在圆周方向有一处成平面的圆柱形，所述的左右滑动凸台固定在该卡块体的平面上。

3. 根据权利要求 2 所述的用于保护穿刺针的卡块，其特征在于：所述左右滑动凸台的下表面与卡块体的下表面在同一平面上。

用于保护穿刺针的卡块

技术领域

[0001] 本实用新型涉及一种用于保护穿刺针的卡块，它是穿刺针中的一个部件，属于医疗器械，主要适用于人体的腹腔镜手术中。

背景技术

[0002] 现有技术中，人体腹腔手术已广泛使用穿刺针，尤其是使用在微创手术领域即腹腔镜手术中。

[0003] 中国实用新型专利申请号 022492445 公开了一种“套管穿刺针”，该穿刺针包括壳体 1、针芯 3、套管 4、刀杆 6、穿刺刀片 7、安全套管 11、复位弹簧 12 和保险顶针 24，但其结构设计还是不够合理，在手术过程中并不能真正起到我们所说的保护作用。具体参见图 5，当保险顶针 24 压下，整个装置处在解除保护的状态，当穿破腹壁后，由于安全套管 11 的圆锥形前端不再受到阻力，在复位弹簧 12 的作用下安全套管 11 向前弹出，又将穿刺刀片重新包住；这个过程中，保险顶针 24 一直压下，虽然穿刺刀片 7 重新包住，但是当安全套管 11 的圆锥形前端碰触到内脏时，前端受到压力而向后收缩，又露出穿刺刀片 7，失去了保护作用，手术使用还是不安全。

[0004] 该现有技术中由于没有设置卡块，导致整个结构设计不够合理，穿刺时没有保护作用。

实用新型内容

[0005] 本实用新型所要解决的技术问题是克服现有技术中所存在的上述不足，而提供一种结构设计合理简单、与穿刺针配合后具有安全保护作用的用于保护穿刺针的卡块。

[0006] 本实用新型解决上述问题所采用的技术方案是：该用于保护穿刺针的卡块包括固定在一起的卡块体、弹簧导向柱、左右滑动凸台和卡块导向柱，所述的弹簧导向柱和卡块导向柱位于卡块体的两端，左右滑动凸台与卡块体固定，且左右滑动凸台上有一斜面。由此使得本实用新型与穿刺针配合后，使用更加安全可靠。

[0007] 本实用新型所述的所述的弹簧导向柱为圆柱形，卡块导向柱为四边形，卡块体为一在圆周方向有一处成平面的圆柱形，所述的左右滑动凸台固定在该卡块体的平面上。使得本实用新型能够更好地与穿刺针的保护滑块和保护滑杆相匹配，安全可靠地完成整个穿刺手术。

[0008] 本实用新型所述左右滑动凸台的下表面与卡块体的下表面在同一平面上，更好地与穿刺针的保护滑块和保护滑杆相匹配。

[0009] 本实用新型与现有技术相比，具有以下优点及效果：结构设计更合理，当穿刺破腹壁后，在本实用新型的配合下，穿刺针的保护滑杆被保护滑块上下限位，前端再受外力时，也不会重新露出穿刺刀片，刀片处于保护状态，保证患者不会因为穿刺而受到意外伤害，使用安全、可靠且方便。

附图说明

[0010] 图 1 为本实用新型的结构示意主视图。

[0011] 图 2 为本实用新型的结构示意俯视图。

[0012] 图 3 为本实用新型的结构示意侧视图。

[0013] 图 4 为本实用新型的结构示意立体图。

[0014] 图 5 为本实用新型在穿刺针保护刀杆机构中的位置示意图。

具体实施方式

[0015] 参见图 1- 图 4，本实用新型主要由卡块体 11、弹簧导向柱 12、左右滑动凸台 13 和卡块导向柱 14 组成，弹簧导向柱 12 和卡块导向柱 14 位于卡块体 11 的两端，左右滑动凸台 13 与卡块体 11 固定。

[0016] 在本实施例中，弹簧导向柱 12 为圆柱形，卡块导向柱 14 为四边形，卡块体 11 为一在圆周方向有一处成平面 111 的圆柱形，左右滑动凸台 13 固定在该卡块体 11 的平面 111 上；左右滑动凸台 13 的下表面 131 与卡块体 11 的下表面 112 在同一平面上，且左右滑动凸台 13 上有一斜面 132。

[0017] 本实用新型用塑料制成。

[0018] 参见图 5，带有本实用新型的保护刀杆机构包括刀窗 2、保护滑杆 3、针套主体 4 和保护滑块 5；本实用新型安装在针套主体 4 内，弹簧导向柱 12 和卡块导向柱 14 伸出针套主体 4。

[0019] 参见图 1- 图 5，使用时，左右滑动凸台 13 使本实用新型能在穿刺针中左右滑动；弹簧导向柱 12 上可放置弹簧，卡块导向柱 14 使本实用新型在穿刺针中沿着卡块导向柱 14 上下运动。

[0020] 文中所述的穿刺针、保护滑杆和保护滑块均已分别申请专利，不再详述。

[0021] 本说明书中所描述的具体实施例，其零件所取的名称可以不同。凡依本实用新型专利构思所述的构造、特征及原理所做的等效或简单变化，均包括于本实用新型专利的保护范围内。

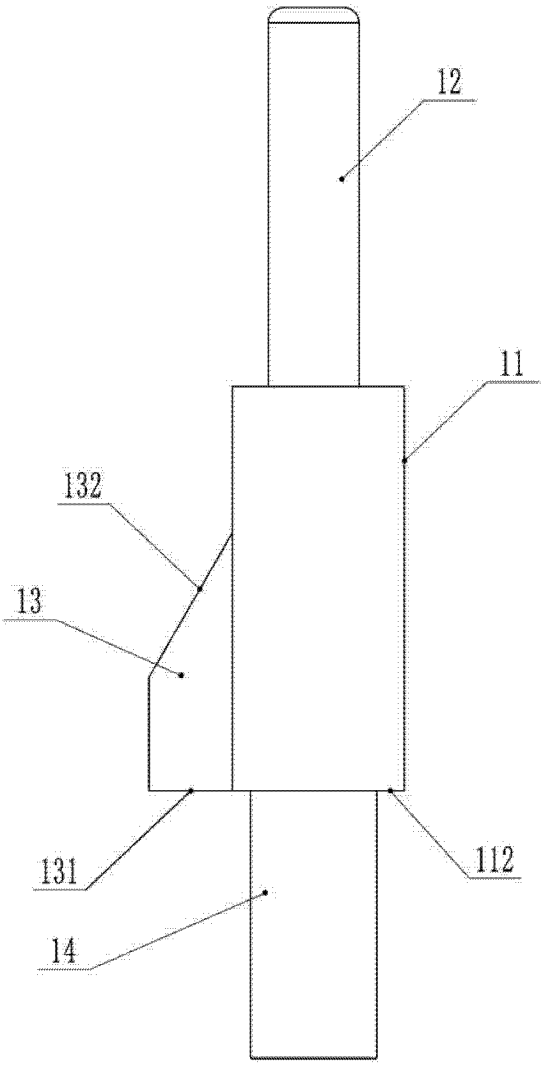

图 1

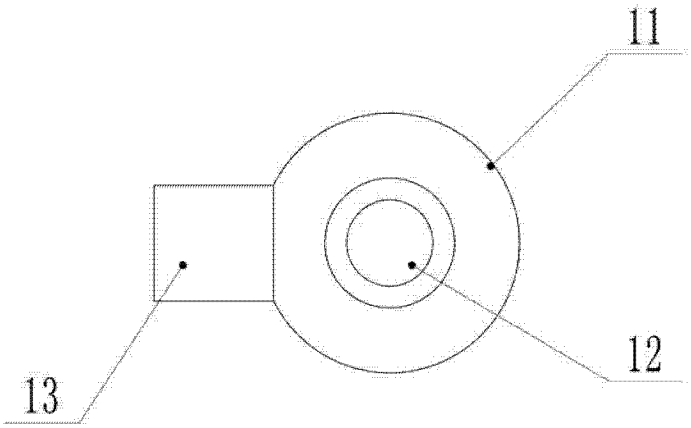

图 2

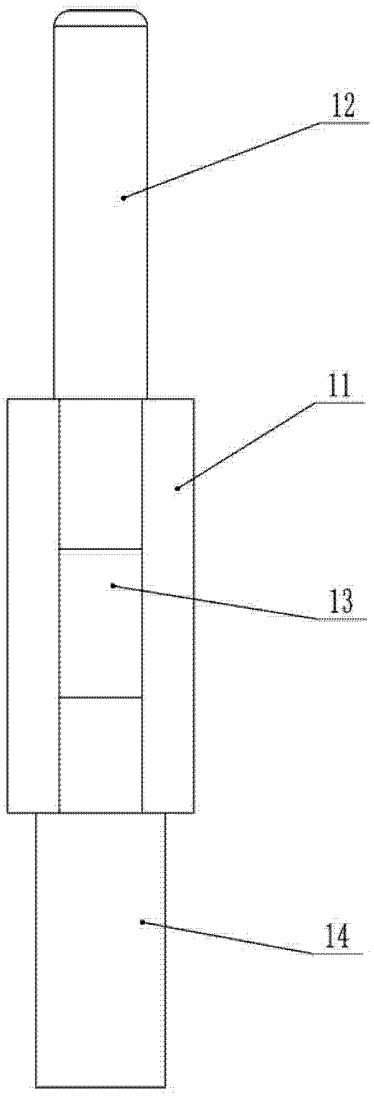

图 3

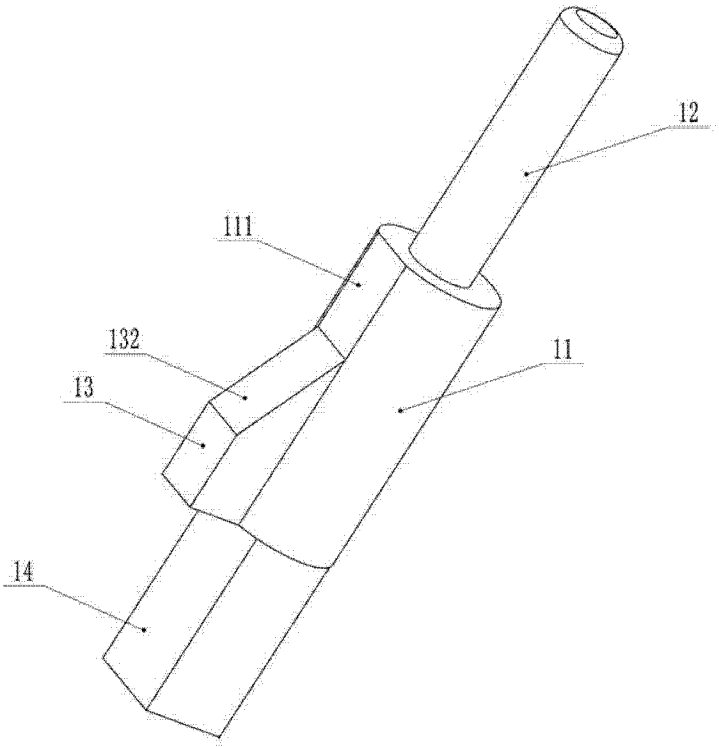

图 4

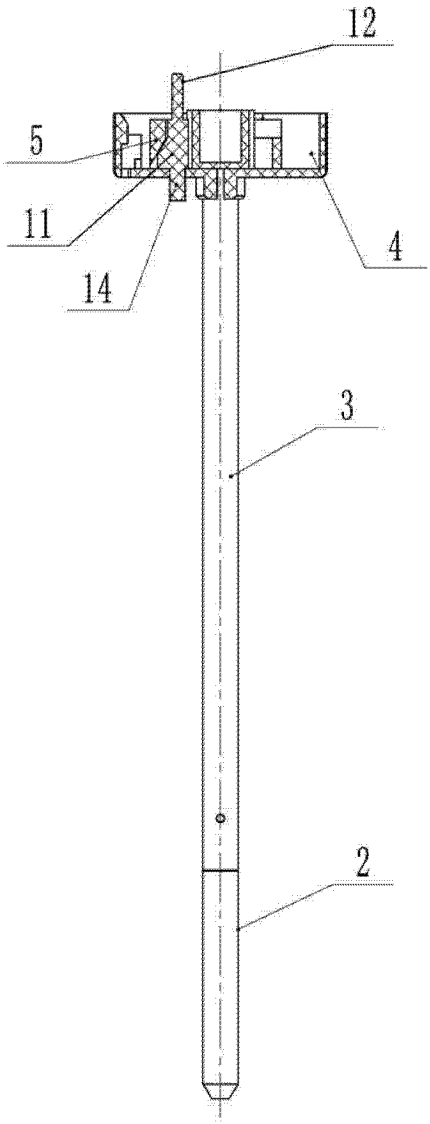

图 5

专利名称(译)	用于保护穿刺针的卡块		
公开(公告)号	CN204072253U	公开(公告)日	2015-01-07
申请号	CN201420348725.5	申请日	2014-06-27
[标]申请(专利权)人(译)	浙江天松医疗器械股份有限公司		
申请(专利权)人(译)	浙江天松医疗器械股份有限公司		
当前申请(专利权)人(译)	浙江天松医疗器械股份有限公司		
[标]发明人	徐天松		
发明人	徐天松		
IPC分类号	A61B17/34		
代理人(译)	陈红		
外部链接	Espacenet SIPO		

摘要(译)
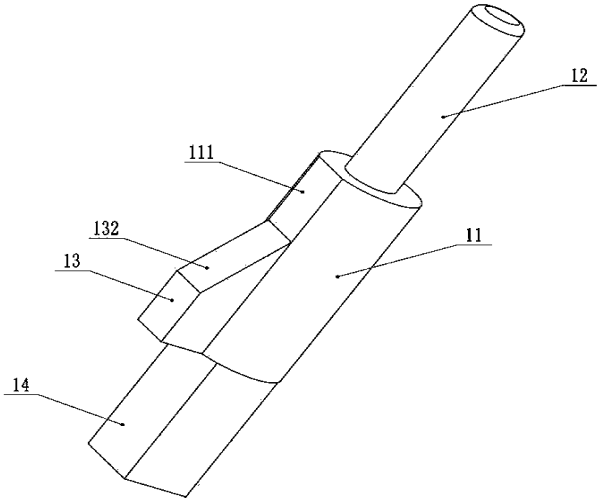
本实用新型涉及一种用于保护穿刺针的卡块，它主要适用于人体的腹腔镜手术中。本实用新型的特征在于：包括固定在一起的卡块体、弹簧导向柱、左右滑动凸台和卡块导向柱，所述的弹簧导向柱和卡块导向柱位于卡块体的两端，左右滑动凸台与卡块体固定，且左右滑动凸台上有一斜面。本实用新型结构设计更合理，当穿刺破腹壁后，在本实用新型的配合下，穿刺针的保护滑杆被保护滑块上下限位，前端再受外力时，也不会重新露出穿刺刀片，刀片处于保护状态，保证患者不会因为穿刺而受到意外伤害，使用安全、可靠且方便。