(19)中华人民共和国国家知识产权局

(12)实用新型专利

(10)授权公告号 CN 203815490 U
(45)授权公告日 2014.09.10

(21)申请号 201420160482.2

(22)申请日 2014.04.03

(73)专利权人 青岛市肿瘤医院
地址 266000 山东省青岛市市北区开平路22号

(72)发明人 邹进军 于竹芳 杨现松

(74)专利代理机构 北京众合诚成知识产权代理有限公司 11246
代理人 龚燮英

(51)Int.Cl.
A61B 8/00(2006.01)
A61B 19/00(2006.01)

权利要求书1页 说明书2页 附图1页

(54)实用新型名称

超声波探头标记笔架

(57)摘要

本实用新型涉及一种超声波探头标记笔架，主要解决穿刺病理或穿刺病灶范围的体表定位，病灶靶区放射治疗的体表定位等问题。该超声波探头标记笔架包括，夹持架、夹笔头、定位螺栓。特征在于：夹持架卡扣在超声波探头上，调节定位螺栓使其夹紧。夹笔头与夹持架固定连接，标记笔安装在夹笔头的圆孔内。当超声波探头移动时，标记笔随其一起移动，标记出超声波探头的移动轨迹，使病灶范围在体表得以表现。

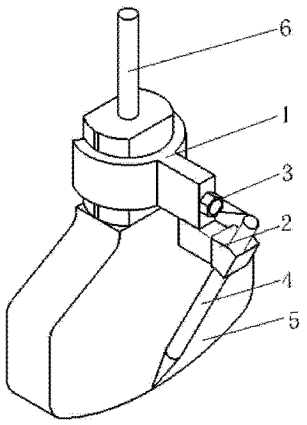

CN 203815490 U

1. 一种超声波探头标记笔架，由夹持架(1)、夹笔头(2)、定位螺栓(3)组成，其特征在于：所述夹持架(1)一端为半圆形卡爪，中间设有贯穿的螺纹孔，另一端连接夹笔头(2)；所述定位螺栓(3)安装在夹持架(1)的螺纹孔内，其长度大于螺纹孔深度；所述夹笔头(2)上设有固定标记笔(4)的斜孔，斜孔轴线的延长线与超声波探头(5)的外轮廓线相交。

超声波探头标记笔架

技术领域

[0001] 本实用新型涉及超声波检测领域，特别是涉及一种超声波探头标记笔架。

背景技术

[0002] 超声波在检测者体内传播时，内部组织和器官的变化对超声波的传播产生一定影响，通过对超声波受影响程度和状况的探测了解病人体内病灶情况的技术称为超声波诊断，在超声波诊断过程中，病人体内的病灶的情况可通过显示器观察，但病灶的大小和轮廓无法直接描出，不便于对病灶靶区的放射性治疗。

实用新型内容

[0003] 本实用新型的主要目的在于解决上述问题和不足，提供一种使用方便，安全可靠，可描绘出病人体内病灶轮廓和大小的超声波探头标记笔架。

[0004] 为实现上述目的本实用新型的技术方案是：

[0005] 一种超声波探头标记笔架，由夹持架、夹笔头、定位螺栓组成，其特征在于：所述夹持架一端为半圆形卡爪，中间设有贯穿的螺纹孔，另一端连接夹笔头；所述定位螺栓安装在夹持架的螺纹孔内，其长度大于螺纹孔深度；所述夹笔头设有固定标记笔的斜孔，斜孔轴线的延长线与超声波探头的外轮廓线相交。

[0006] 在使用时，先将标记笔安装在夹笔头的安装孔内，伸出合适的长度后将夹持架的半圆形卡爪卡扣在超声波探头上，调节好位置后拧紧定位螺栓，使定位螺栓的一头顶在超声波探头上，防止标记笔架发生滑动，当超声波探头与病人皮肤接触时，标记笔也同时发生接触，超声波探头的移动轨迹便被标记笔标记出来。

[0007] 综上所述，本发明的优点在于，通过在超声波探头上安装标记笔架，记录超声波探头的移动轨迹，使病人体内的病灶位置、大小、轮廓得以在体表呈现，为后期的放射治疗提供了快捷定位。

附图说明

[0008] 图 1 超声波探头标记笔架立体结构示意图；

[0009] 图 2 超声波探头标记笔架的正视图

[0010] 图 3 超声波探测标记笔架的左视图

[0011] 图 4 实际病灶区和标记轨迹示意图

[0012] 图中所示：夹持架 1、夹笔头 2、定位螺栓 3、标记笔 4、超声波探头 5、导线 6。

具体实施方式

[0013] 下面结合附图对本实用新型作进一步详细说明。

[0014] 实施例 1：

[0015] 如图 1 至图 3 所示，一种超声波探头标记笔架，包括夹持架 1、夹笔头 2、定位螺栓

3。夹持架 1 的夹持部分为半圆形卡爪，卡扣在超声波探头 5 上，可上下滑动，卡爪内设有贯通至另一端面的螺纹孔，定位螺栓 3 安装在螺纹孔内，其长度大于螺纹孔深度，定位时，通过拧紧定位螺栓 3，使其端头顶触在超声波探头 5 上，产生夹紧力，防止滑动。夹持架 1 的另一端与夹笔头 2 相连，且夹笔头 2 的位置位于夹持架 1 的下方，夹笔头 2 设有倾斜的圆柱孔，使笔尖倾斜向超声波探头 5 的轮廓边上。

[0016] 如图 4 所示，超声波探头在使用过程中，发现病人体内病灶 1 后，安装好超声波探头标记笔架，打开标记笔 4，此时超声波探头 5 沿病人病灶轮廓 1 运动，标记笔 4 便可在病人体表画出病灶轮廓 2，为放射性治疗提供定位。

[0017] 如上所述，结合附图和实施例所给出的方案内容，可以衍生出类似的技术方案。但凡是未脱离本实用新型技术方案的内容，依据本实用新型的技术实质对以上实施例所作的任何简单修改、等同变化与修饰，均仍属于本实用新型技术方案的范围。

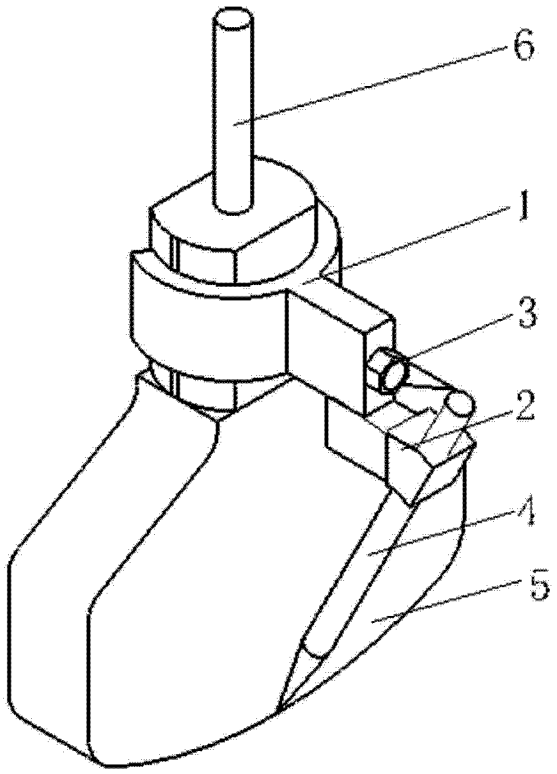

图 1

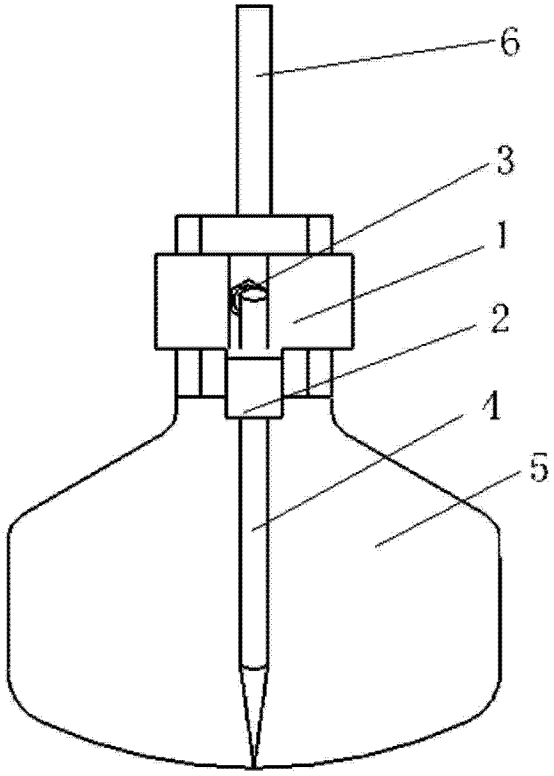

图 2

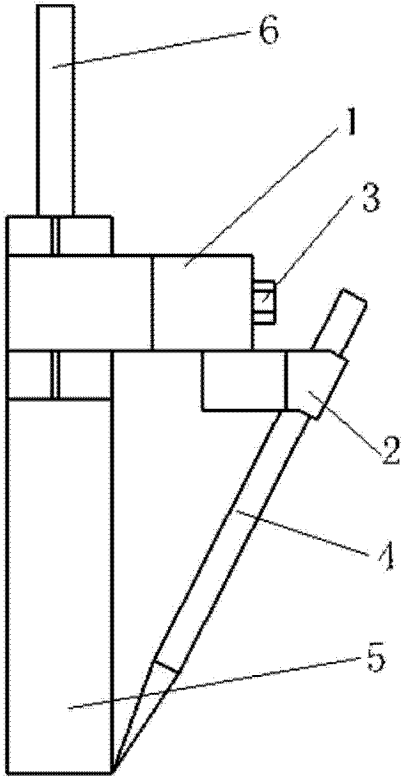

图 3

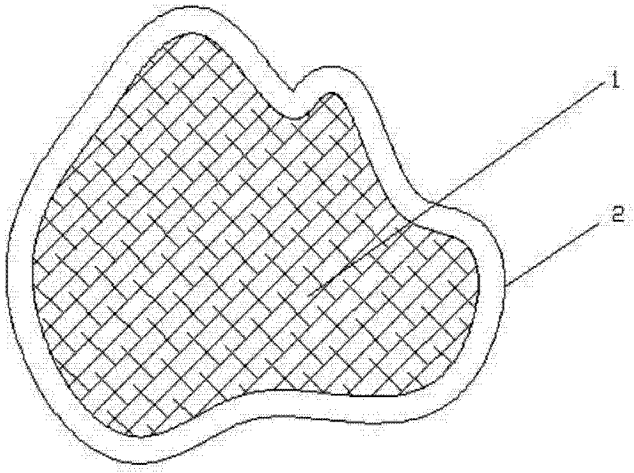

图 4

专利名称(译)	超声波探头标记笔架		
公开(公告)号	CN203815490U	公开(公告)日	2014-09-10
申请号	CN201420160482.2	申请日	2014-04-03
[标]申请(专利权)人(译)	青岛市肿瘤医院		
申请(专利权)人(译)	青岛市肿瘤医院		
当前申请(专利权)人(译)	青岛市肿瘤医院		
[标]发明人	邹进军 于竹芳 杨现松		
发明人	邹进军 于竹芳 杨现松		
IPC分类号	A61B8/00 A61B19/00		
外部链接	Espacenet SIPO		

摘要(译)
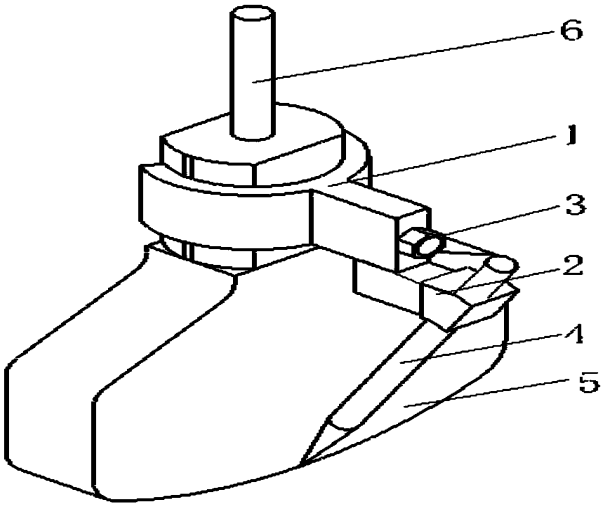
本实用新型涉及一种超声波探头标记笔架，主要解决穿刺病理或穿刺病灶范围的体表定位，病灶靶区放射治疗的体表定位等问题。该超声波探头标记笔架包括，夹持架、夹笔头、定位螺栓。特征在于：夹持架卡扣在超声波探头上，调节定位螺栓使其夹紧。夹笔头与夹持架固定连接，标记笔安装在夹笔头的圆孔内。当超声波探头移动时，标记笔随其一起移动，标记出超声波探头的移动轨迹，使病灶范围在体表得以表现。